# Plan de fixation

| | |
|---|---|
| REV | 0 |
| REV DATE | 23/07/24 |
| DWG NAME | C_GLI540AL_2D0_NP_JTB-PN-FR |

| | | | |
|---|---|---|---|
| **Référence** | = | GLI540AL | |
| **Fixations** | = | Bois sur bois | Solive sur poutre |
| **Type de fixation** | = | Clouage partiel | |

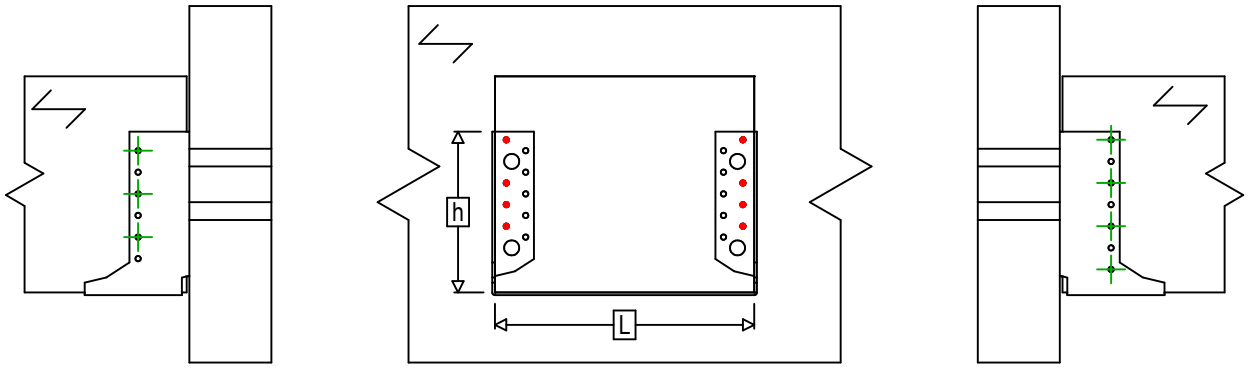


h = (540 - L) / 2

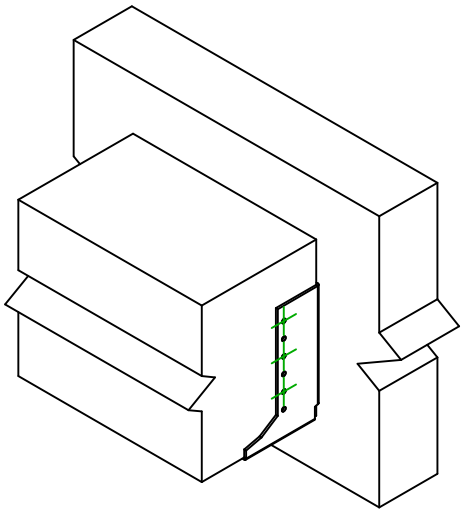

| | Symbole | Fixations | Fixations | Qté |
|---|---|---|---|---|
| **Fixation(s) Porteur** | | **CNA** | **CNA4.0X35 / CNA4.0X50** | **8** |
| | | **CSA** | **CSA5.0X35 / CSA5.0X40** | |
| | | **-** | **-** | |

| | Symbole | Fixations | L < 64mm | L > 64mm | Qté |
|---|---|---|---|---|---|
| **Fixation(s) Porté** | | **CNA** | **CNA4.0X35** | **CNA4.0X50** | **7** |
| | | **CSA** | **CSA5.0X35** | **CSA5.0X40** | |