Plan de fixation

REV	0
REV DATE	25/07/24
DWG NAME	C_GSI440_2D0_NP_JTB-PN-FR

Référence	=	GSI440	
Fixations	=	Bois sur bois	Solive sur poutre
Type de fixation	=	Clouage partiel	

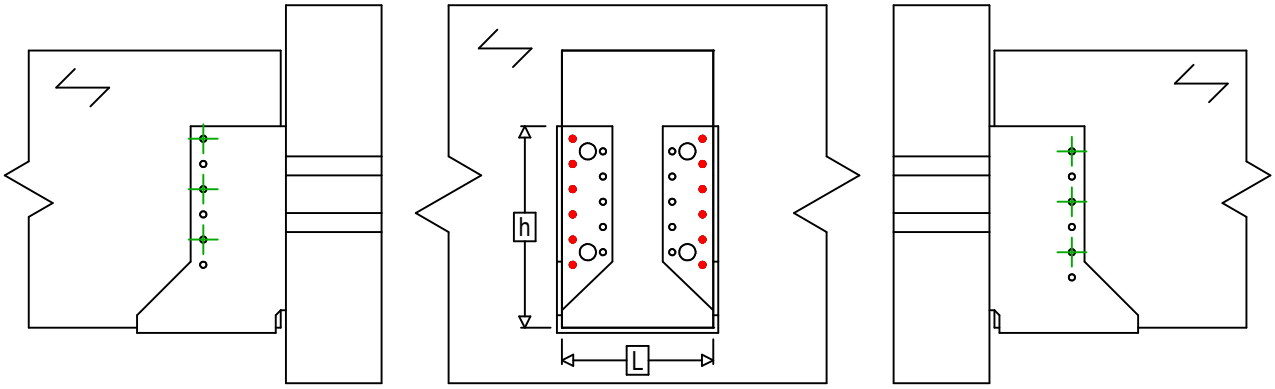

h = (440 - L) / 2

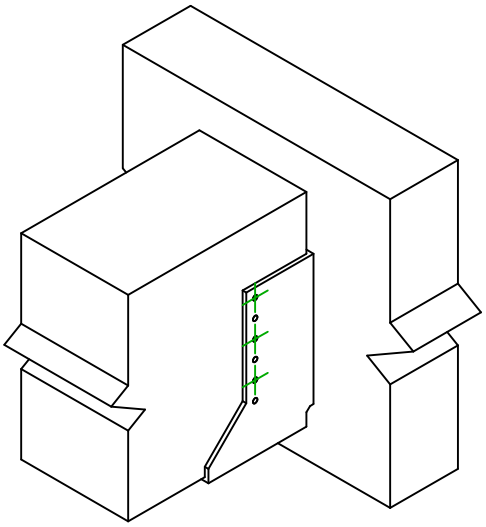

	Symbole	Fixations	Fixations	Qté
Fixation(s) Porteur		**CNA**	**CNA4.0X35 / CNA4.0X50**	**12**
		CSA	**CSA5.0X35 / CSA5.0X40**	
		-	**-**	

	Symbole	Fixations	L < 64mm	L > 64mm	Qté
Fixation(s) Porté		**CNA**	**CNA4.0X35**	**CNA4.0X50**	**6**
		CSA	**CSA5.0X35**	**CSA5.0X40**	