Plan de fixation

REV	0
REV DATE	24/10/25
DWG NAME	C_EGCL60_2D0_NP_JTP-FR

Référence	=	EGCL60	
Fixations	=	Bois sur bois	Solive sur poteau
Type de fixation	=	Clouage total	

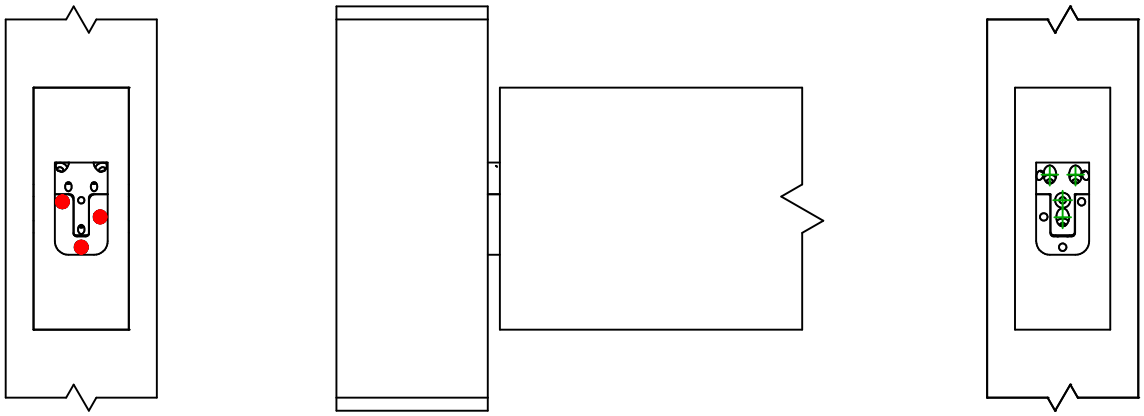

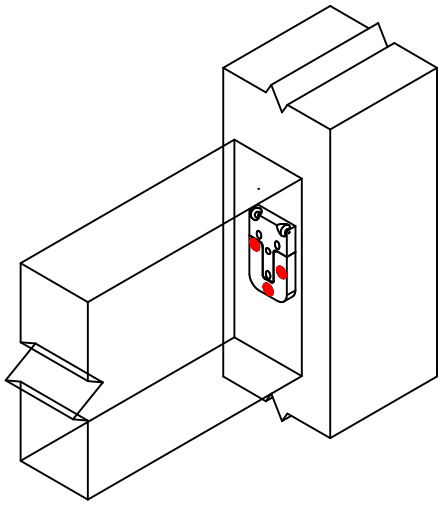

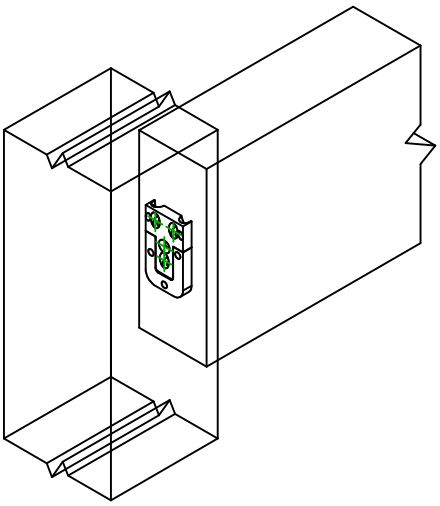

	Symbole	Fixations	Références	Qté
Fixation(s) Porteur		**CSA**	**CSA5.0X40**	**3**
		-	-	
		-	-	

	Symbole	Fixations	Références	Qté
Fixation(s) Porté		**TTUFS**	**TTUFS4.0X60**	**4**
		-	-	