Plan de fixation

REV	0
REV DATE	24/10/25
DWG NAME	C_PPSDT230IX_2D0_NP_PTRS-FR

Référence	=	PPSDT230IX	
Fixations	=	Bois sur support rigide	Poteau sur support rigide
Type de fixation	=	-	

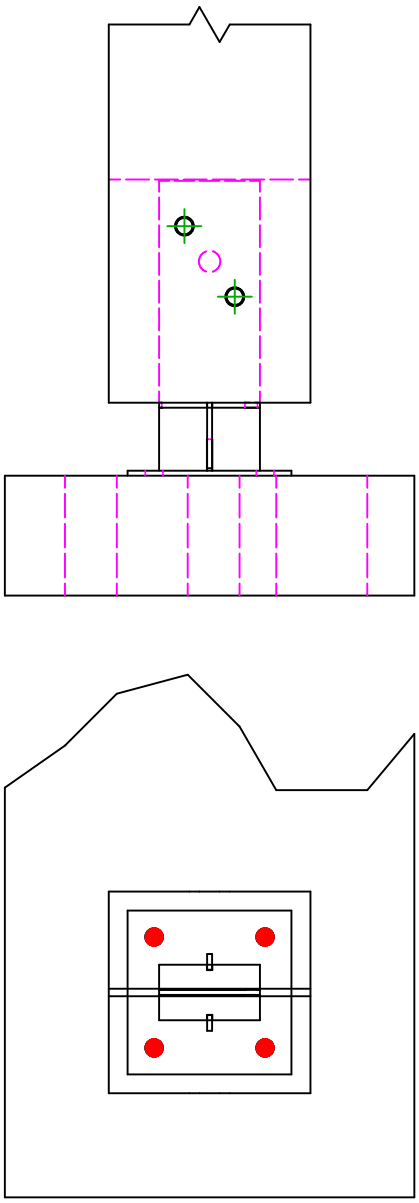

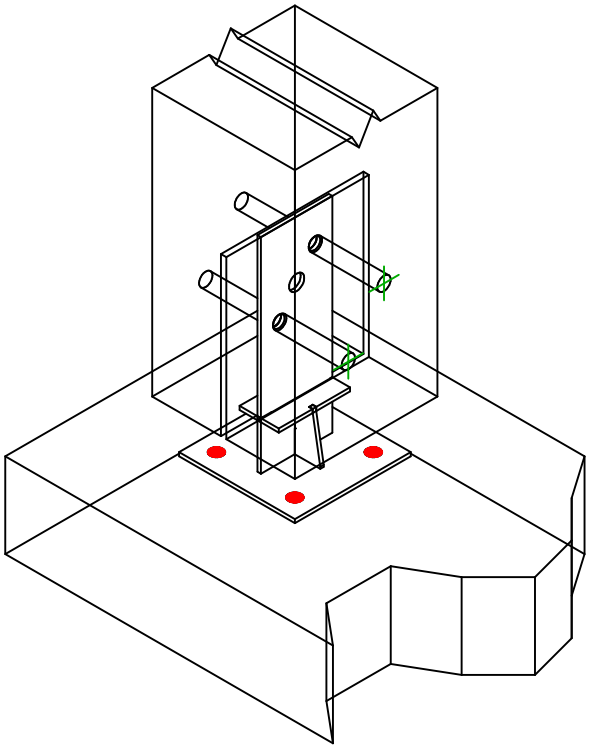

	Symbole	Fixations	Références	Qté
Fixation(s) Porteur		FM	FM-753 M16X175/60 A4	4
		-	-	
		-	-	

	Symbole	Fixations	Références	Qté
Fixation(s) Porté		STDS	STDS12	2
		-	-	