Plan de fixation

REV	0
REV DATE	24/10/25
DWG NAME	C_PPSP100_2D0_NP_PTRS-FR

Référence	=	PPSP100	
Fixations	=	Bois sur support rigide	Poteau sur support rigide
Type de fixation	=	-	

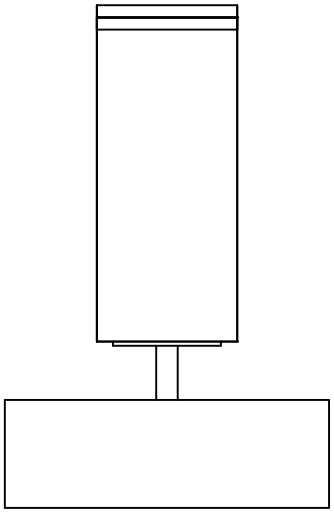

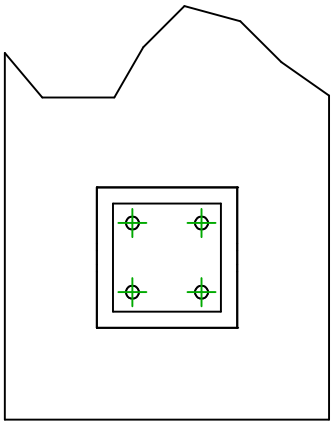

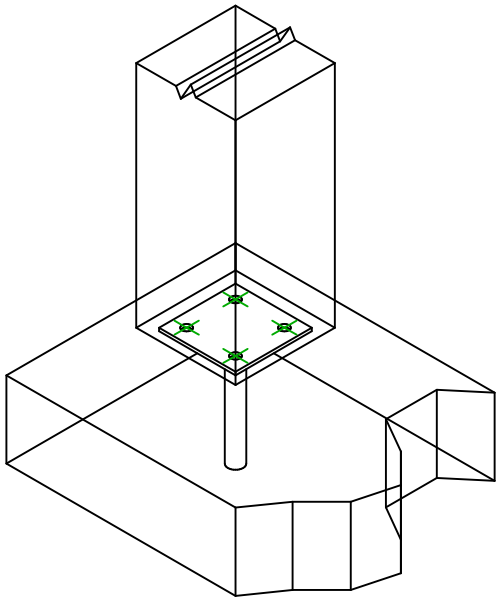

	Symbole	Fixations	Références	Qté
Fixation(s) Porteur		-	**AT-HP**	-
		-	-	
		-	-	

	Symbole	Fixations	Références	Qté
Fixation(s) Porté		**LAG**	**LAG10X80**	**4**
		SSH	**SSH10X80**	